TT型

技术特点：

热电阻温度变送器

探头和保护管符合DIN标准，均为不锈钢1.4571。探头内有Pt100，可更换。

工作电源： US= 12…36VDC

输出及负载：Pt100铂电阻，Pt100的基值和公差符合DIN43760标准

4~20mA可送给PLC，两线制，R=（US−12）/20mA

可与过程控制阀CCV组成温度控制系统

响应时间：在流速0.4m/s的水中，达到满刻度50%用时25s

达到满刻度90%用时75s

连接：铝制连接头B型DIN43729

保护管：Φ 11mm，壁厚1mm

探头：Φ 6mm

环境温度：−20℃~+70℃

装配：G1/2

尺寸[mm]

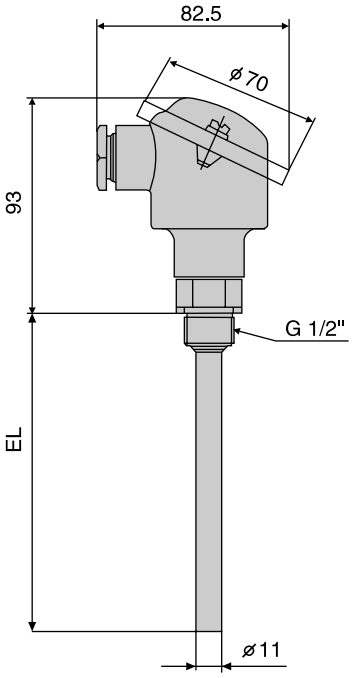

订货示例：

TT – ** – **

↓ ↓

量程(−50℃~+500℃) 探头长度EL(mm)

安装提示：适用于低压和低流速，确保探头接触介质，避开热源热吸收。